13VG550ASII

TAMRON

1/3 Varioobjektiv DC AI

- Herausragende Bildqualität durch asphärische Linsen
- Fokus- und Zoomeinstellung verriegelbar
- Eingebaute Slip-Mount-Mechanik
- Mit Kabel und Stecker
- Kompakte Bauform

Technische Daten

Bildformat	1/3"
Brennweite	5 ~ 50 mm
Blendenwert	F 1,4 ~ 360
Objektivsteuerung	DC Auto Iris
Objektivart	CS-mount
Minimaler Objektabstand	0,3 m
Blickwinkel (Tele)	5.5°(H) ~ 4.2°(V)
Blickwinkel (Weit)	53.6°(H) ~ 40.2°(V)
Betriebstemperatur	-10°C ~ +60°C
Objektivbrennweite	5 ~ 50 mm
Gewicht	0.095 kg - 0.21 lbs
Abmessungen	Ø 41 x 59.2 mm - 1.61 x 2.33 In
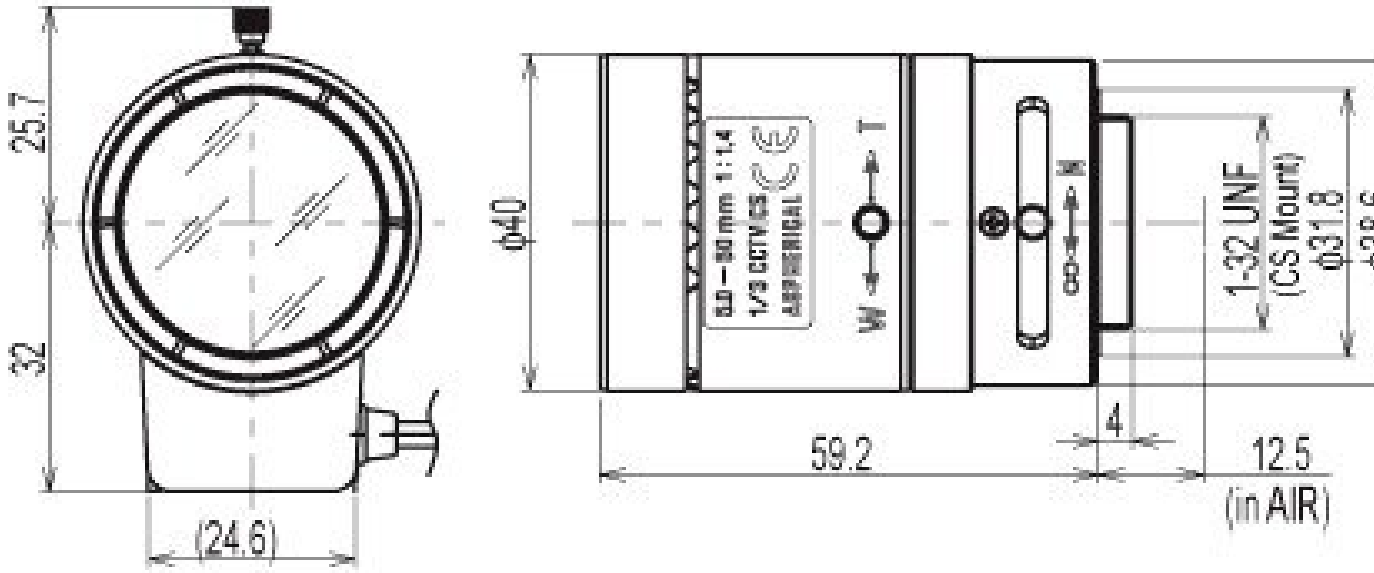
Abmessungen