12VG412ASIR

1/2 Varioobjektiv DC AI IR

- Herausragende Bildqualität durch asphärische Linsen
- Eingebaute Slip-Mount-Mechanik
- Infrarot korrigiert für Tag-/Nacht- Kameras
- Mit Kabel und Stecker
- Kompakte Bauform

Technische Daten

S2	Infrarot korrigiert für Tag-/Nacht- Kameras
IR-korrigiert	Für Farb-/SW-Kameras
Bildformat	1/2"
Objektivbrennweite	4.0 ~ 12.0 mm
Blendenwert	F 1.2 ~ 360
Objektivsteuerung	DC Auto Iris
Objektivart	C-mount
Minimaler Objektabstand	0,3 m
Blickwinkel (Tele)	31.2°(H) ~ 23.4°(V)
Blickwinkel (Weit)	93.7°(H) ~ 68.9°(V)
Betriebstemperatur	-20°C ~ +60°C
Gewicht	0.068 kg - 0.15 lbs
Abmessungen	Ø 40 x 50.3 mm - 1.57 x 1.98 In
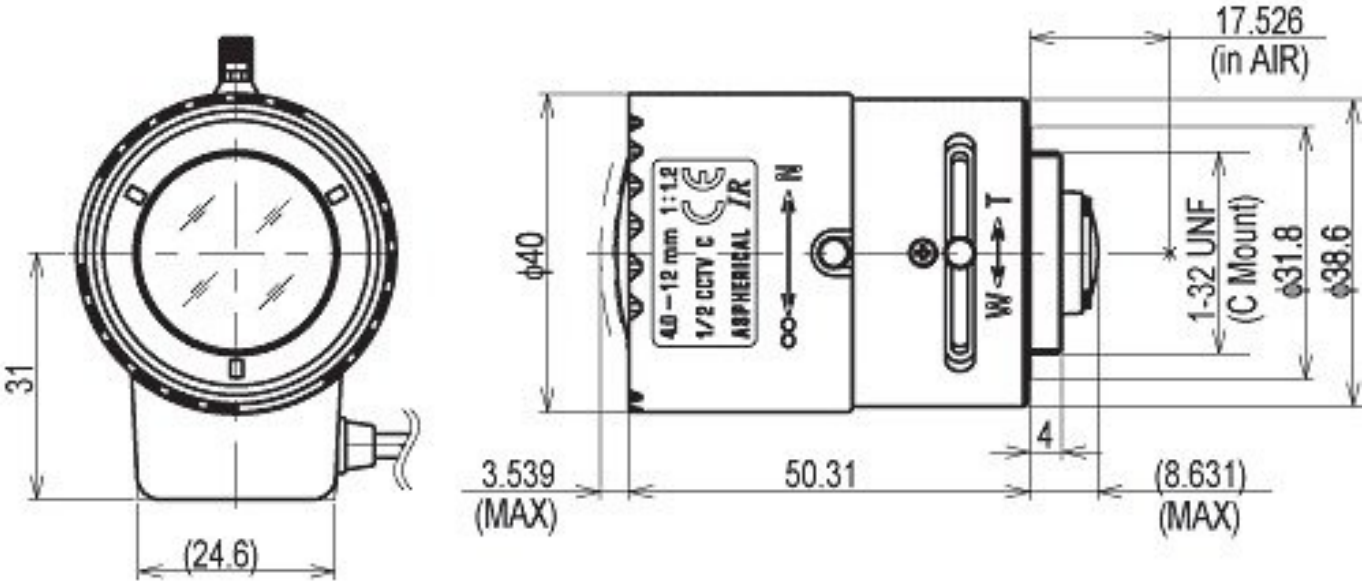
Abmessungen