12VG1040ASIR

1/2 Varioobjektiv DC AI IR

- Herausragende Bildqualität durch asphärische Linsen
- Eingebaute Slip-Mount-Mechanik
- Infrarot korrigiert für Tag-/Nacht- Kameras
- Mit Kabel und Stecker
- Kompakte Bauform

Technische Daten

S2	Infrarot korrigiert für Tag-/Nacht- Kameras
IR-korrigiert	Für Farb-/SW-Kameras
Bildformat	1/2"
Objektivbrennweite	10.0 ~ 40.0 mm
Blendenwert	F 1,4 ~ 360
Objektivsteuerung	Autoiris (DC)
Objektivart	C-mount
Minimaler Objektabstand	0,5 m
Blickwinkel (Tele)	9.2°(H) ~ 7.0°(V)
Blickwinkel (Weit)	37.5°(H) ~ 27.5°(V)
Betriebstemperatur	-20°C ~ +60°C, -20°C ~ +55°C
Betriebssystem	Unterstützt: Windows 98, Windows ME, Windows 2000, Windows XP, MAC OS 8.6 to 9.2
Gewicht	0.087 kg - 0.19 lbs
Abmessungen	Ø 33 x 62 mm - 1.3 x 2.44 In
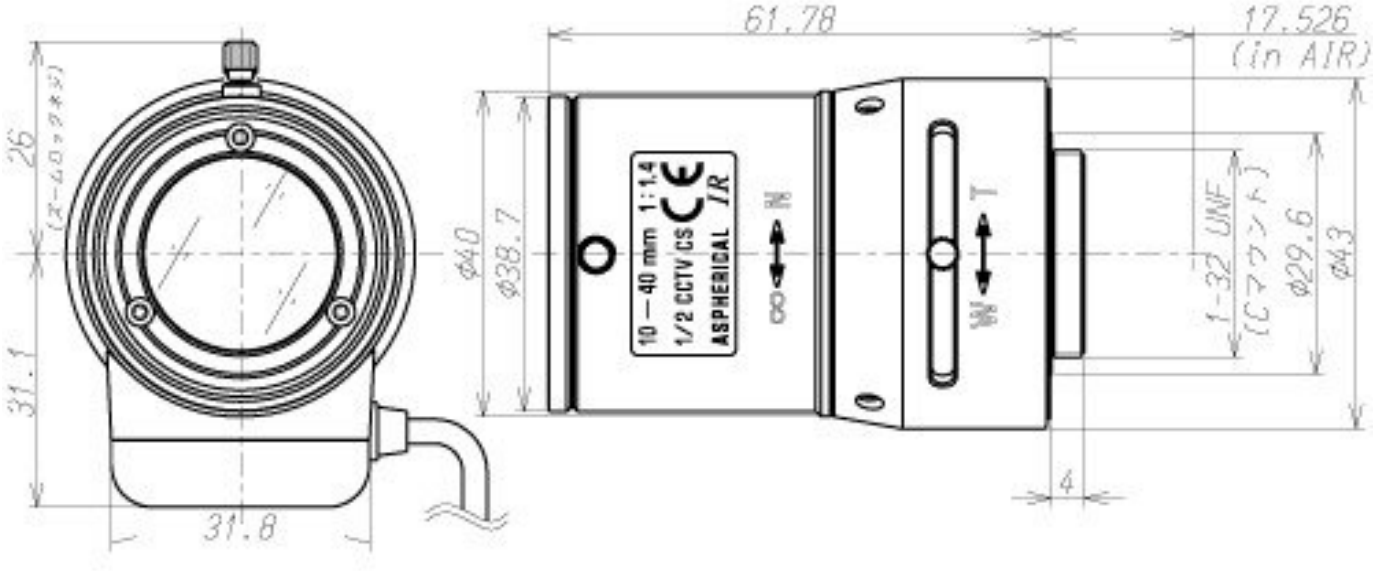
Abmessungen